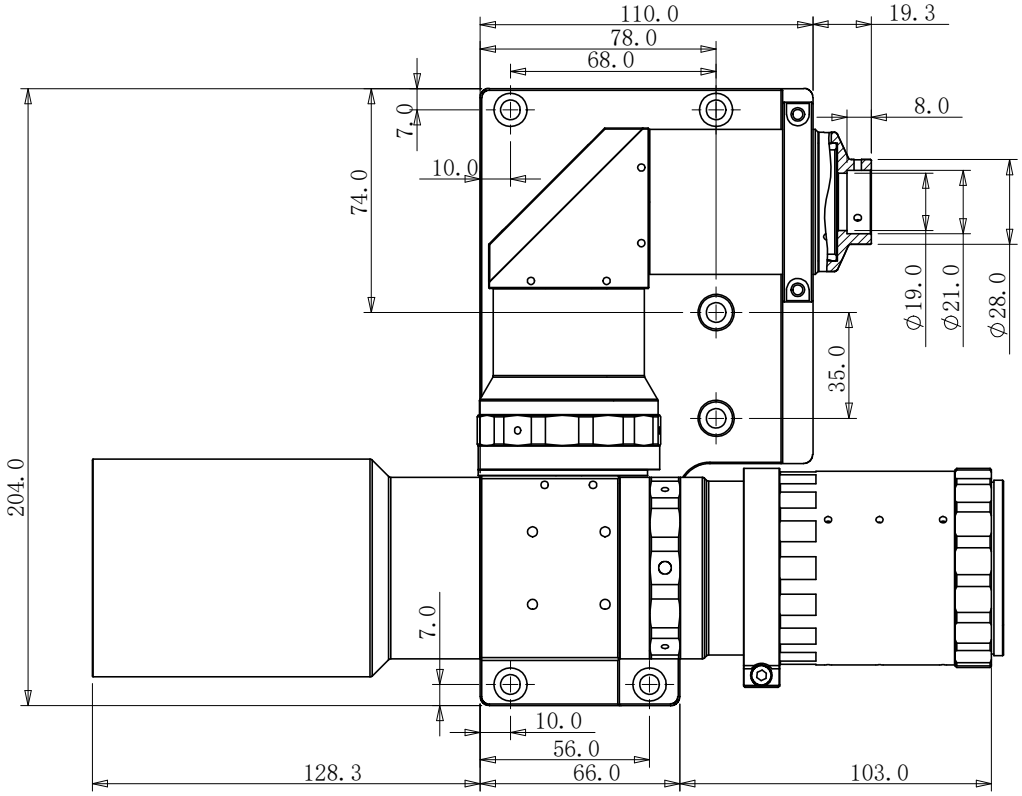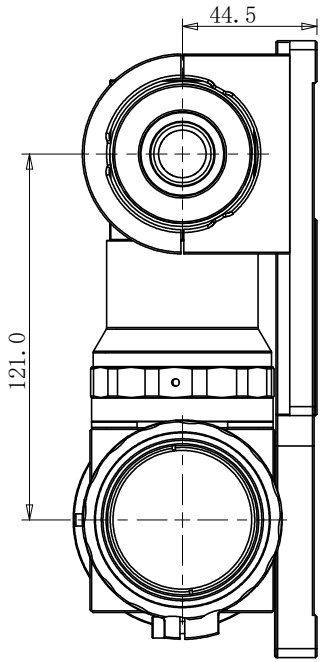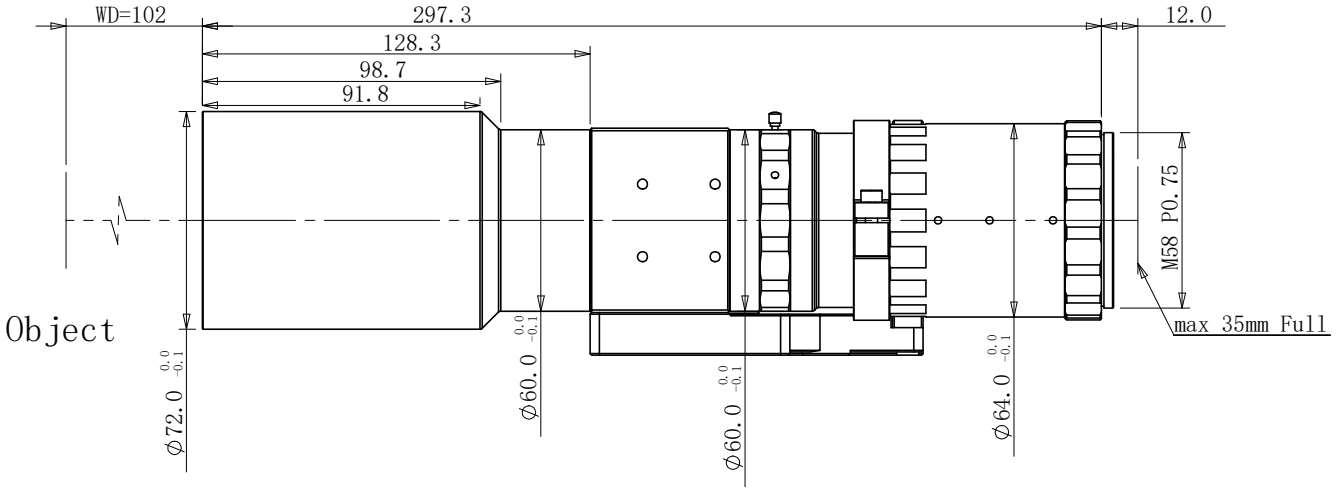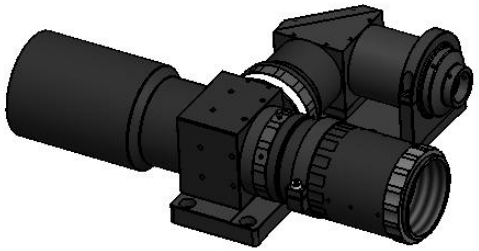DTCA35F-44C-G-M58-AL(21)